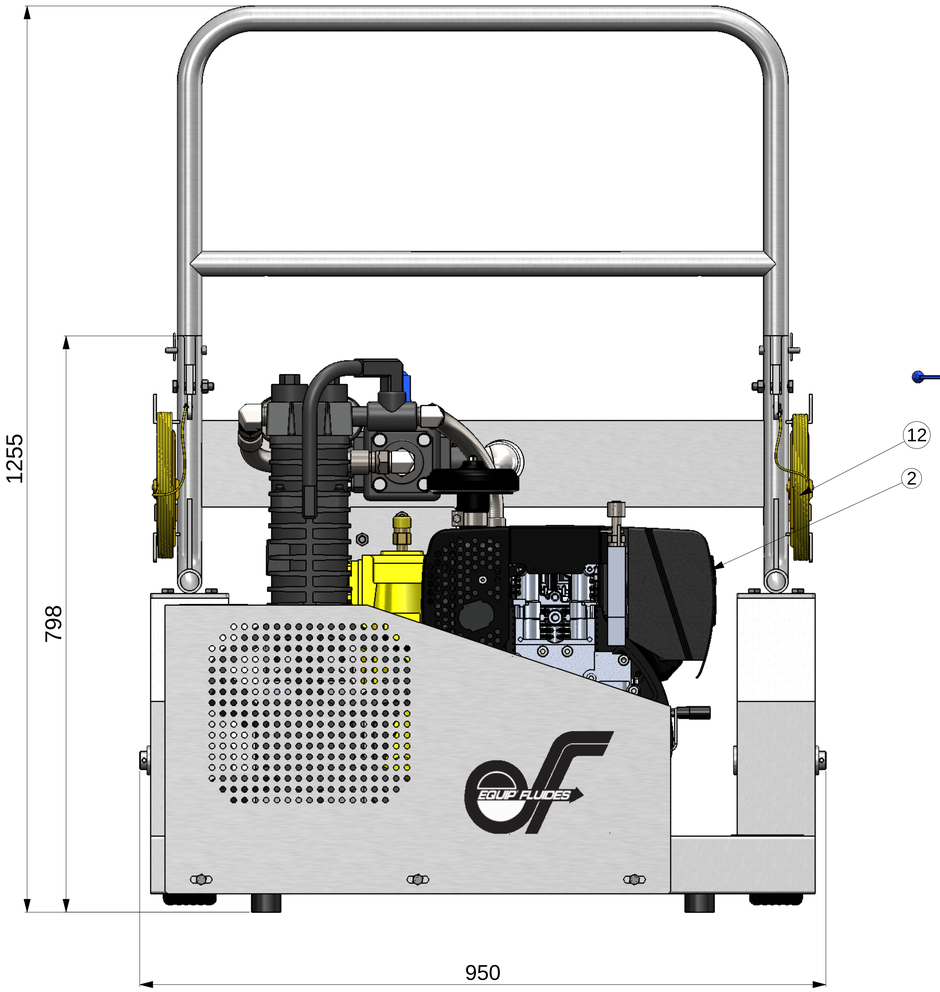

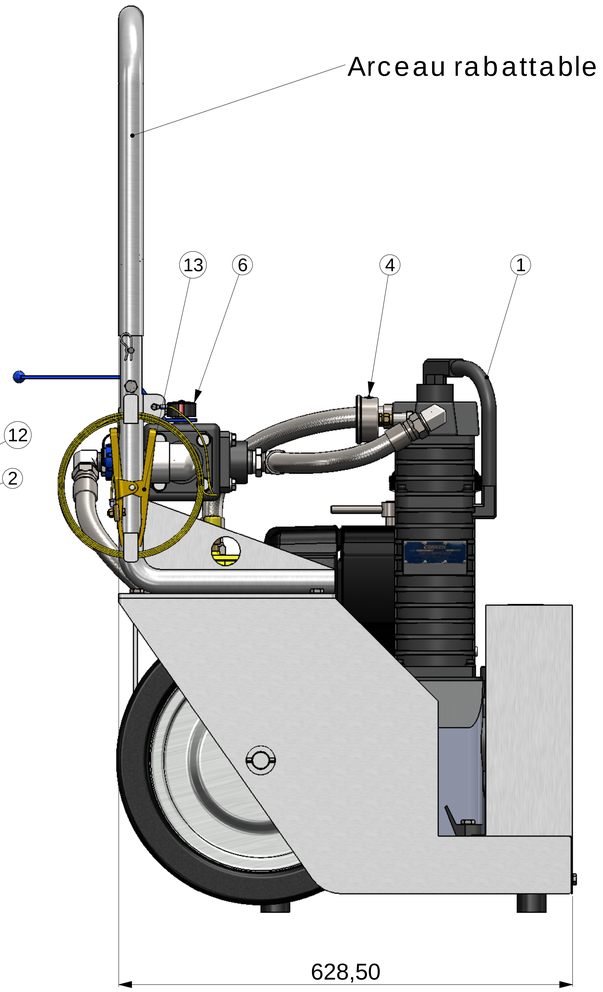

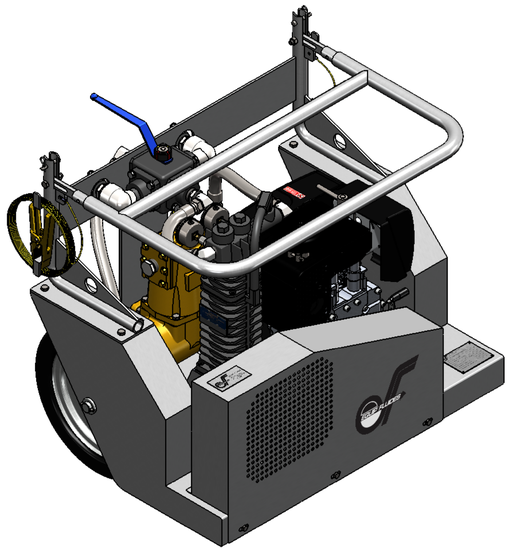

Nomenclature / Part list

No.	D®signation	Qt®
1	Compresseur CORKEN 91AJ3FBANS	1
2	Moteur Diesel HATZ 4.6Kw 2700 Tr/min (s®curit® hydrocarbure)	1
3	Pi¯ge ¨ liquide ®quip® pour GMC07 / GMC11	1
4	Mano 0-25 bar PA 1/4"NPT DIA63	2
5	Bouchon F 1"3/4 ACME plastique	2
6	Vanne 4 voies acier F 1"NPT	1
7	Raccord M 1"3/4 ACME x M3/4" NPT	2
8	Pare ®tincelle diam 32	1
9	Flexible inox liaison Vanne 4 voies -> Entr®e pi¯ge ¨ liquide	1
10	FLexible inox Liaison entr® compresseur -> Sortie pi¯ge ¨ liquide	1
11	Flexible inox liaison Sortie compresseur -> vanne 4 voies	1
12	Cable de masse Lg 20m	1
13	Pince p®trolier	1

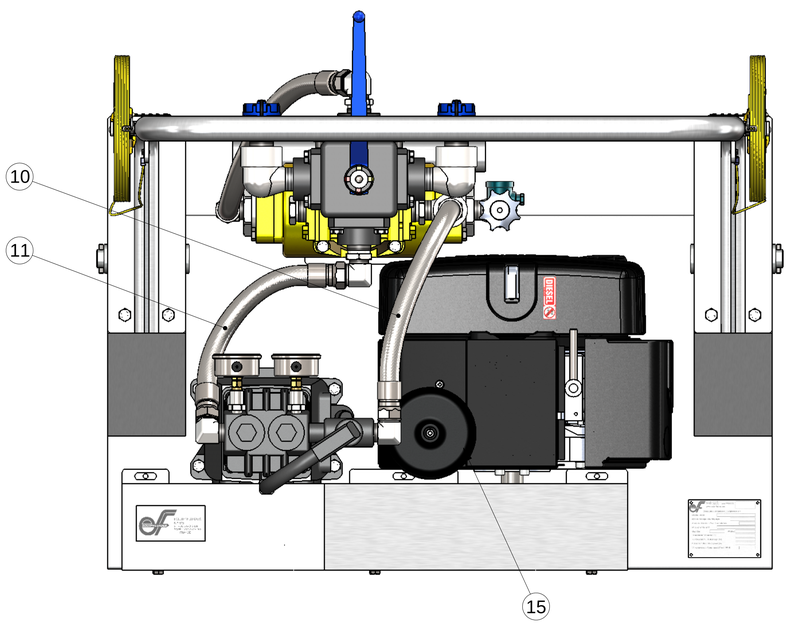

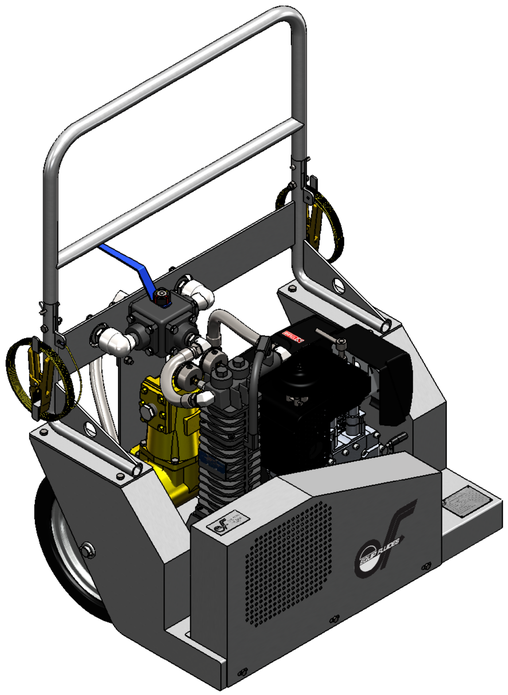

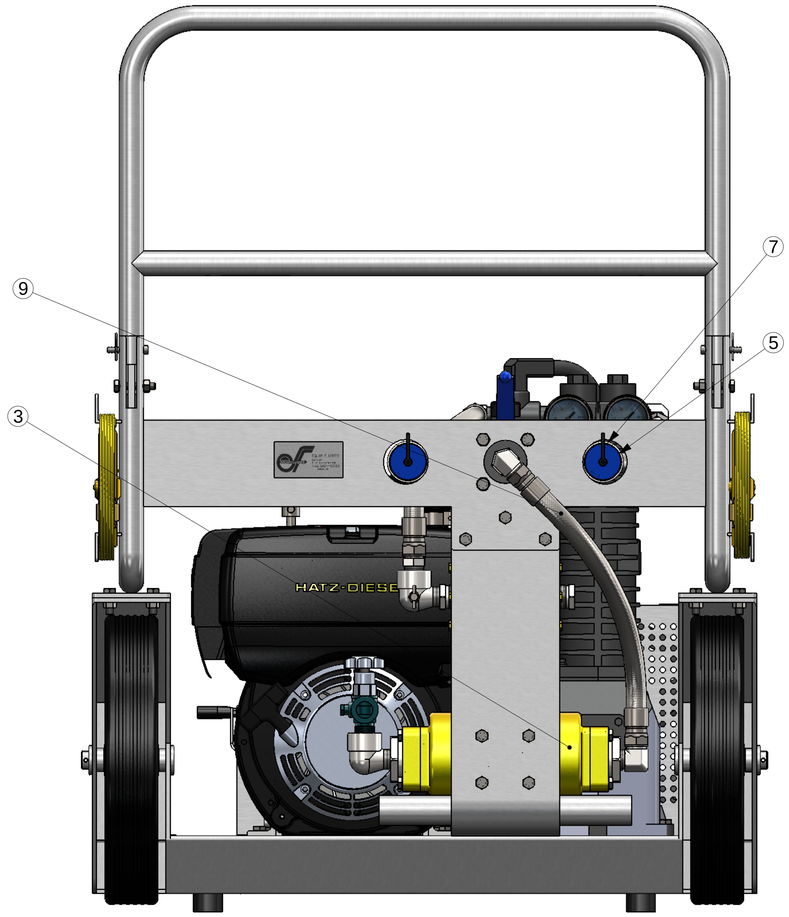

UNITE: mm

REVISIONS

REV.	DESCRIPTION	DATE	APPROUVE
A	Premi ´re ®dition	28/01/2011	JDP
B	Modif ®paisseurs et per¬ages	06/05/2011	JDP

Poids /Weight : 271989.25 gr | Traitement/ *Finishing:*

Dess: JDP | Date : 28/01/2011 | Echelle/*Scale:*1:3

A0 | Tol. g®n®rale/ *General tol.:*+/- 0.1

THE INFORMATION CONTAINED IN THIS DRAWING IS THE SOLE PROPERTY OF EQUIP-FLUIDES. ANY REPRODUCTION IN PART OR AS A WHOLE WITHOUT THE WRITTEN PERMISSION OF EQUIP-FLUIDES IS PROHIBITED.

EQUIP FLUIDES
2 Rue Lavoisier, 77465 Lagny s/ Marne (FRANCE)
: (+33) 01.64.12.46.03 : (+33) 01.64.12.46.17

Groupe motocompresseur
CORKEN 91 mobile

REF PLAN / *PART N°*: GMC11

Revision: B